94-1Right

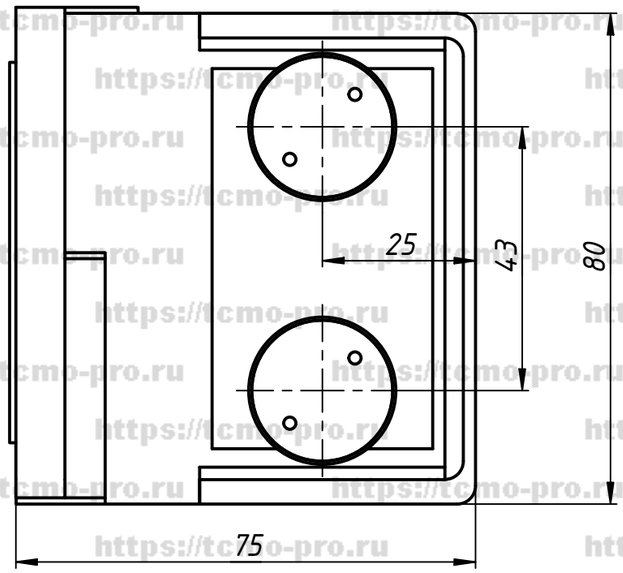

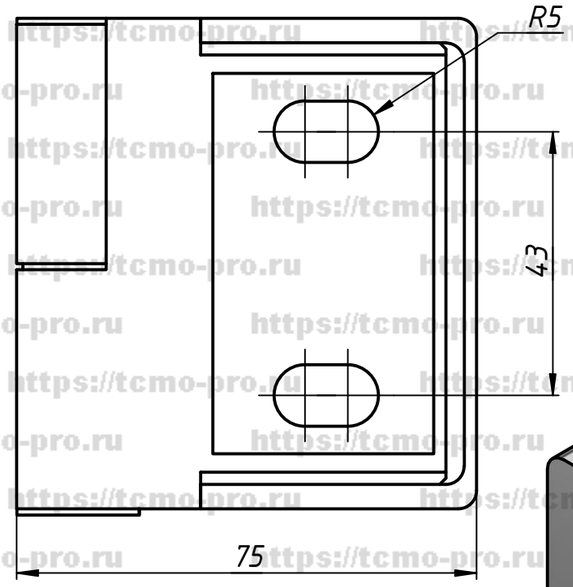

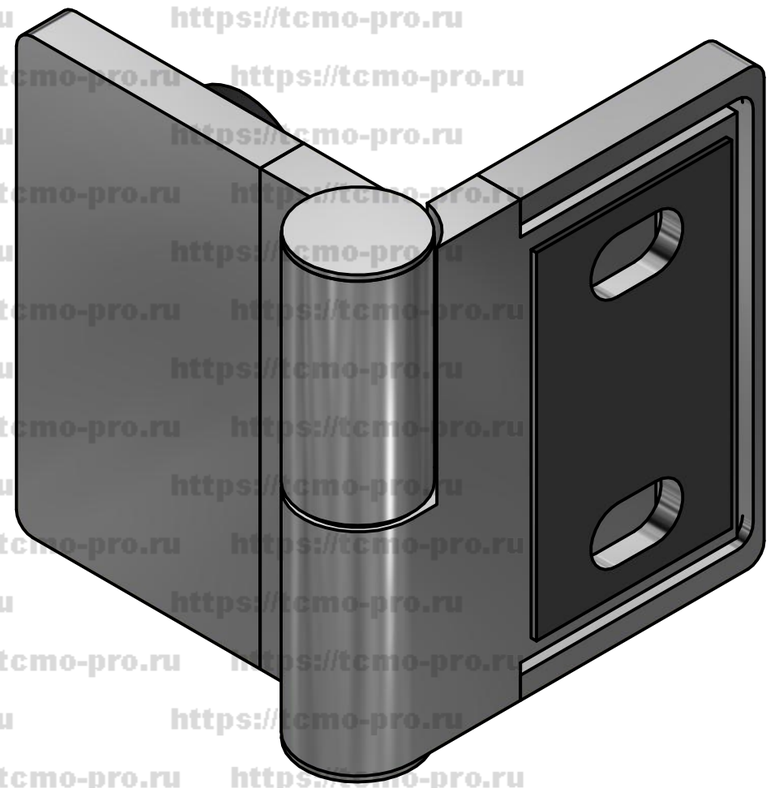

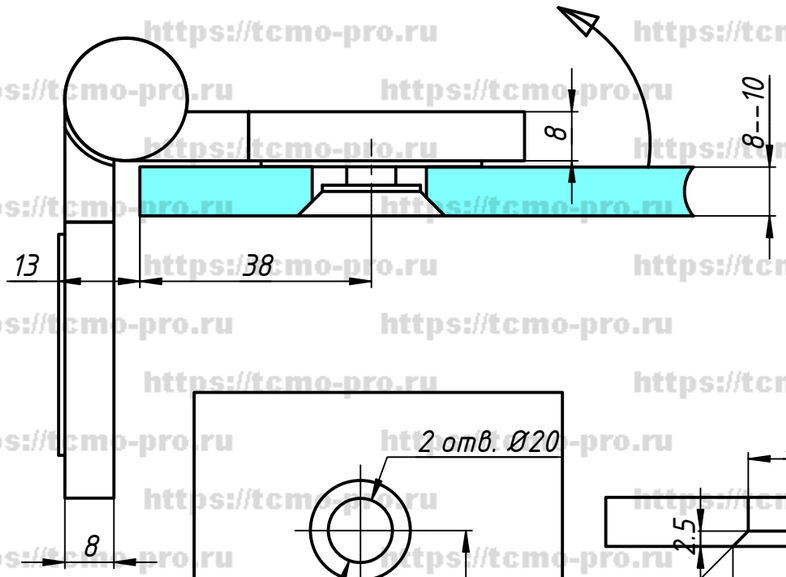

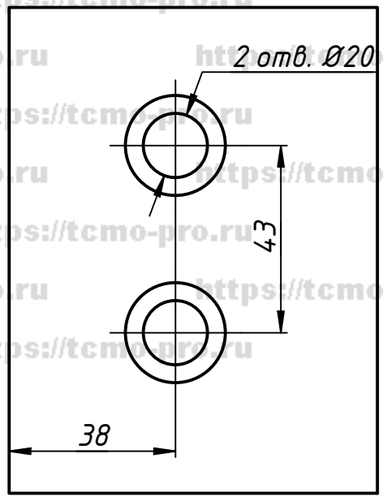

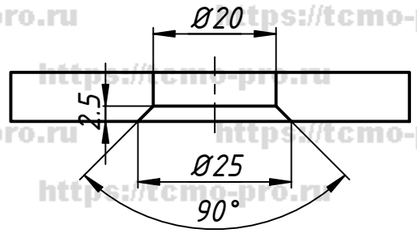

Вырезы в стекле

					94-1Right		
Изм.	Лист	№ докум.	Подп.	Дата	Петля с лифтом стекло-стена Правая	Лит.	Масса	Масштаб
Разраб.		user		24.08.2018				
Пров.						Лист	Листов 1
Т. контр.							
Нач.отд.							
Н. контр.							
Утв.							

Перв. примен.

Справ. №

Подп. и дата

Инв. № дубл.

Взам. инв. №

Подп. и дата

Инв. № подл.

Копировал

Формат А3

https://tcmo-pro.ru